HOSHIZAKI

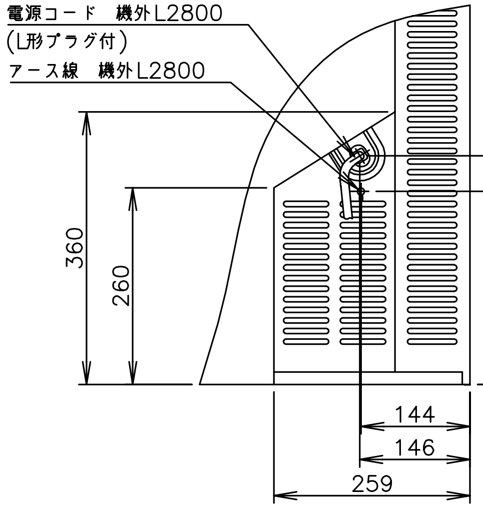
電源コード 機外L2800
(L形プラグ付)
アース線 機外L2800
360
260
255
302
144
146
259

A矢視図(1/10)

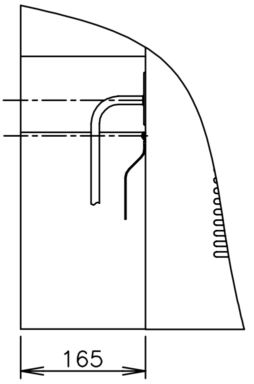

B矢視図(1/10)

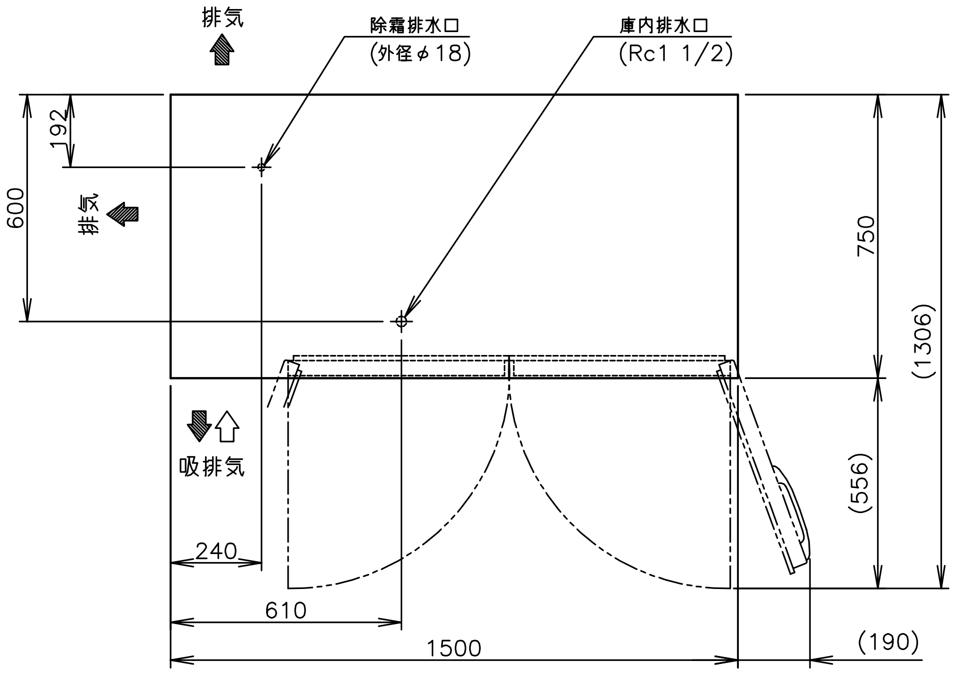
排気
除霜排水口
(外径φ18)
庫内排水口
(Rc1 1/2)
192
600
排気
750
(1306)
吸排気
(556)
240
610
1500
(190)

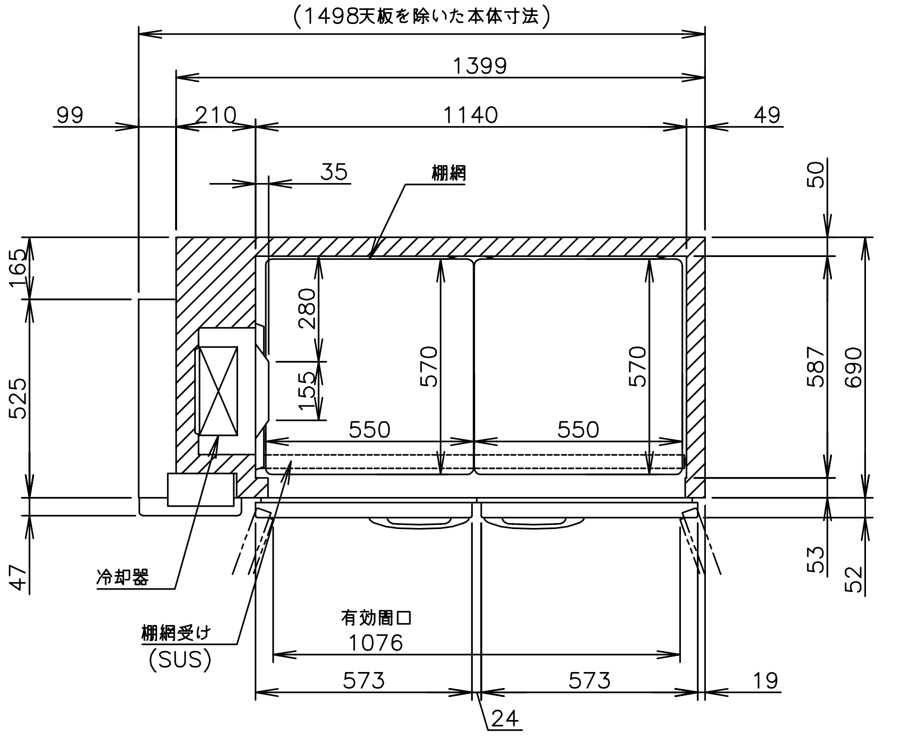
(1498天板を除いた本体寸法)
1399
99
210
1140
49
35
棚網
50
165
280
570
570
587
690
525
155
550
550
47
冷却器
棚網受け
(SUS)
有効開口
1076
573
573
19
24
53
52

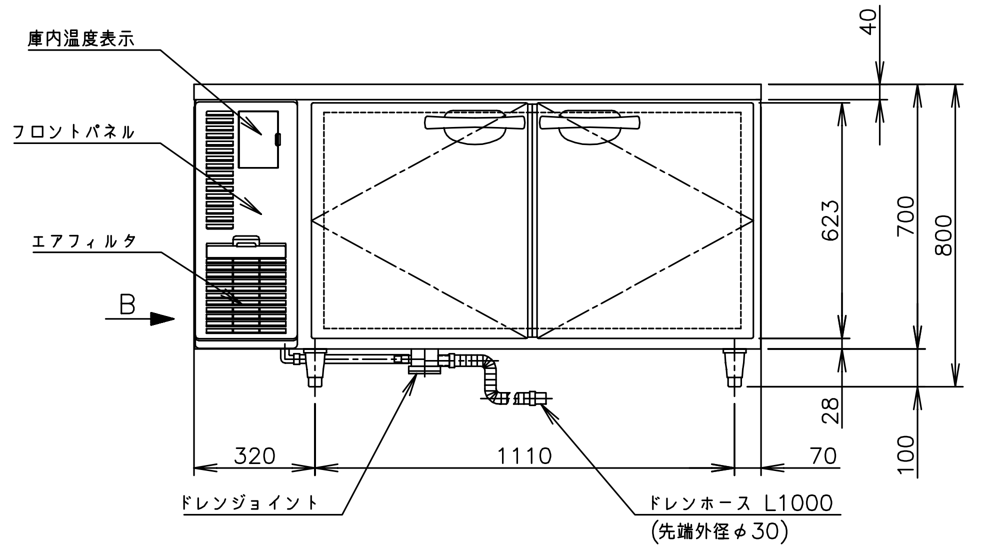
庫内温度表示
フロントパネル
エアフィルタ
B
40
623
700
800
28
100
320
1110
70
ドレンジョイント
ドレンホース L1000
(先端外径φ30)

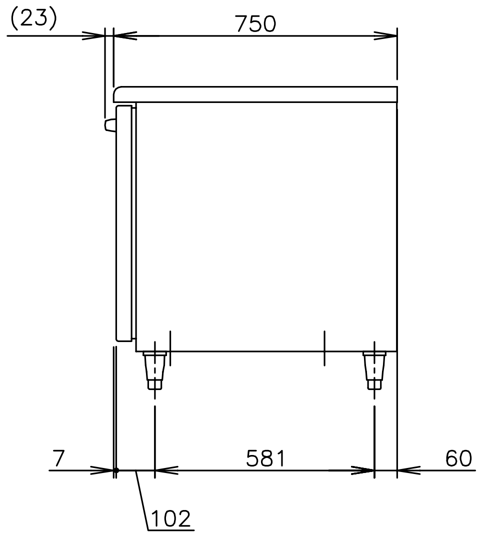
(23)
750
7
581
60
102

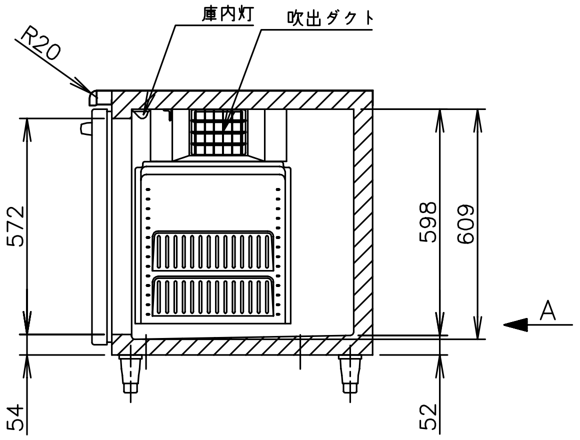
R20
庫内灯
吹出ダクト
572
598
609
A
54
52

製品名	ホシザキ業務用テーブル形冷蔵庫
形名	RT−150SDF−E−ML
電源	単相 100V 50/60Hz 容量0.46kVA(4.6A)
電流	運転電流 1.3/1.3A 電動機定格電流 0.9/0.9A 始動電流 −/−A
消費電力	電動機定格消費電力 70/70W(力率77/77%) 電熱装置定格消費電力 336W 冷却時消費電力 88/88W 霜取時消費電力 300/300W
放熱量	250/250W
電源コード	2.8m(L形プラグ付)
定格内容積	436L
外形寸法	幅1500×奥行750×高さ800(790〜830)mm
内形寸法	幅1140×奥行587×高さ598〜609mm
外装	ステンレス鋼板、亜鉛鋼板(後板・底板) フッ素プレコートステンレス鋼板(扉)、ABS樹脂(フロントパネル)
内装	ステンレス鋼板、ABS樹脂
断熱材	硬質ポリウレタン一体発泡
冷却方式	強制対流式
除霜方式	ガラス管ヒータ方式
圧縮機	全密閉形 出力180W(インバータ)
凝縮器	フィン&チューブ形 強制空冷式
冷却器	フィン&チューブ形
冷媒	R134a
庫内温度制御	マイコン制御(デジタル温度表示)−6〜12℃調節可能
除霜制御	マイコン制御
電気回路保護	漏電遮断器(過電流保護付)、アース線
冷媒回路保護	モータプロテクタによる圧縮機停止(自動復帰)
脚	樹脂製90〜130mm調整可能
棚網	2セット(棚網4枚・棚網受け2本)
製品質量	91kg (梱包時 約96kg)
梱包	ダンボール梱包 幅1595×奥行830×高さ780mm
付属品	ドレンジョイント一式、ドレンホース2本
使用条件	周囲温度5〜35℃ 電圧変動:定格電圧の±10%以内

※仕様・外観につきましては、改良のため予告なく変更することがあります。

1. 設置条件について
   場所、給排水、電源等は取扱説明書・据付工事説明書に従って正しく行ってください。
   また、本体設置スペースは、設置条件により若干異なることがありますので、10mm程度余裕をとってください。
   (吸排気スペース・配管スペース等は本体設置スペースとは別に確保が必要です。)
2. 放熱量は、周囲温度30℃における最終到達温度の時の値です。
3. 製品コード:T054−D029

ホシザキ業務用テーブル形冷蔵庫 RT−150SDF−E−ML (特)

設計	製図	尺度 1/20	第3角法
*****	作成日 2012.06.05	図番 D11667	改訂 △
改訂日			

この図面は印刷の都合上、尺度が正しく再現されていません。